Регуляторы давления газа 1-й ступени с автоматическим переключением, серия НАХ

Предприятие-изготовитель:
HWA Young, Республика Корея

Регулятор первой ступени в двухступенчатой системе редуцирования — это узел понижения давления первой ступени на составном регуляторе с автоматическим переключением. Этот регулятор должен использоваться в сочетании с регулятором второй ступени редуцирования.

Технические характеристики

Модель	*Входное давление, МПа*	*Выходное давление, кПа*	*Расход СУГ, кг/ч*	*Давление закрытия регулятора, кПа*	*Присоединительный размер*	
					Вход	*Выход*
НАХ-10 НАХ-15 НАХ-20 НАХ-35	0,1–1,56	32–83	10 15 20 35	95	РТ½В	РТ½В

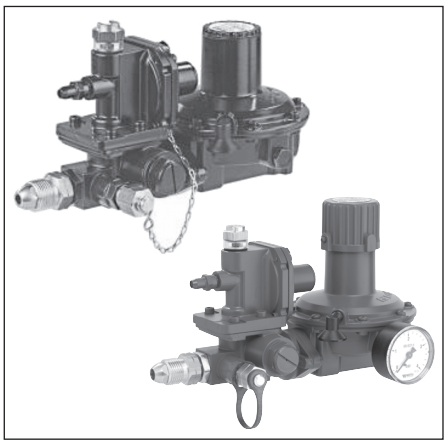

Регуляторы давления газа 1-й ступени, типы: VSR0136, VSR0137

Рабочая среда — газовая фаза газа сжиженного по ГОСТ 20448-90.
Входное давление — 1,6 МПа.
Рабочая температура — от –20 до +60 °С.

Предприятие-изготовитель:
GOK, Германия

Регулятор давления со втроенным предохранительным запорным клапаном и предохранительным сбросным клапаном предназначен для установки на емкостях сжиженного газа.

Модель	*Исполнение*	*Соединение*	*Выходное давление, кПа*	*Номинальный расход, кг/ч*
VSR0136	01 362 00	POL x IG G ½	150	24
	01 362 01	POL x RVS 15	150	24
	01 362 02	POL x RVS 18	150	24
	01 363 00	POL x IG G ½	200	24
	01 363 01	POL x RVS 15	200	24
	01 363 02	POL x RVS 18	200	24
	01 364 00	POL x IG G ¾	150	60
	01 364 10	IG G ½ x IG G ¾	150	60
	01 366 00	POL x IG G ¾	250	60–100
VSR0137	01 375 00	POL x IG ½	70–200	24
	01 375 01	POL x RVS 15	70–200	24
	01 375 02	POL x RVS 18	70–200	24
	01 376 00	POL x IG ½	70–400	24
	01 376 01	POL x RVS 15	70–400	24
	01 376 02	POL x RVS 18	70–200	24
	01 377 00	POL x IG G ¾	70–200	60
	01 377 10	IG G ½ x IG G ¾	70–200	60

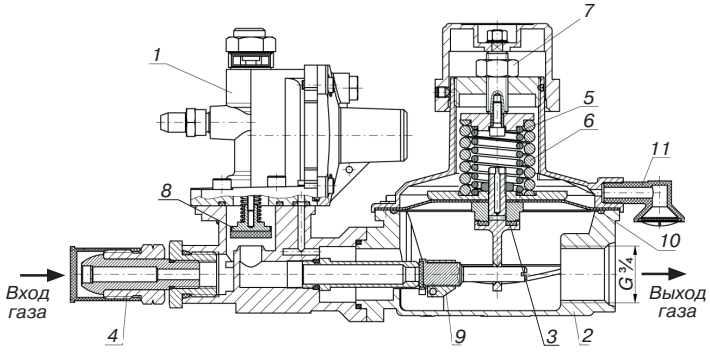

Рис.1. Регулятор давления газа GOK: 1 — регулятор первой ступени; 2 — регулятор второй ступени; 3 — предохранительно-сбросной клапан (ПСК); 4 — соединение POL; 5 — пружина ПСК; 6 — пружина регулятора; 7 — регулировочная гайка; 8 — рабочий клапан регулятора 1-ой ступени; 9 — рабочий клапан регулятора 2-ой ступени; 10 — мембрана исполнительного механизма 2-ой ступени; 11 — вентиляционный коллектор

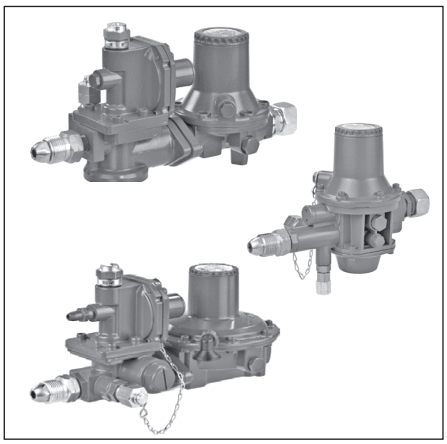

Регуляторы давления газа 1-й ступени, серии: VSR 0523, VSR 0524, VSR 0134

Рабочая среда — паровая фаза газа сжиженного по ГОСТ 20448-90.
Входное давление — 1,6 МПа.
Рабочая температура — от –20 до +50 °С.

Предприятие-изготовитель:
GOK, Германия

Данные серии являются регуляторами первой ступени и предназначены для редуцирования давления паровой фазы СУГ с высокого давления на среднее, поддержания стабильного выходного давления вне зависимости от изменений входного давления и расхода в различных системах газоснабжения.

Регуляторы серии VSR 0523 выпускаются в двух исполнениях: нерегулируемые и с плавной регулировкой значений выходного давления, при этом значение настройки можно контролировать с помощью встроенного манометра на выходе регулятора.

Регуляторы серий VSR 0523, VSR 013 имеют встроенные предохранительные клапаны — запорный и сбросной. В связи с тем, что сброс газа осуществляется в атмосферу непосредственно через отверстие регулятора, их эксплуатация допускается исключительно вне помещений.

VSR 0524 также имеет в своем составе ПЗК, но не имеет ПСК.

Код изделия	*Производительность (пропан), кг/ч*	*Диапазон давления на выходе, кПа*
VSR 0523	24	Исп. 1: преднастройки от 70 до 200 Исп. 2: плавная регулировка от 50 до 400
VSR 0524	10 при $P_{вх} < 0,1$ МПа; 12 при $P_{вх} \geq 0,1$ МПа	от 70 до 200
VSR 013	100	Исп. 1: преднастройки от 70 до 200 Исп. 2: плавная регулировка от 50 до 400

Регулятор давления газа 1-й ступени, тип 61F4B

Предприятие-изготовитель:
GOK, Германия

Технические характеристики

Рабочая среда	паровая фаза СУГ
Температура окружающей среды	от –20 до +60 °С
Номинальный расход, кг/ч	24 или 60
Входное давление, МПа	0,05–1,6
Номинальное выходное давление, кПа	70–150

Регулятор давления предназначен для монтажа в установки, работающие на сжиженном газе в качестве регулятора 1-й ступени.

Регулятор давления постоянно поддерживает давление на выходе в 70 или 150 кПа независимо от колебаний входного давления (давления в емкости) и изменений расхода и температуры внутри установленных границ. Выполнен без предохранительного запорного клапана и без предохранительного сбросного клапана. Опционально регулятор давления может быть оснащен присоединением для аварийного газоснабжения, со встроенным обратным клапаном.

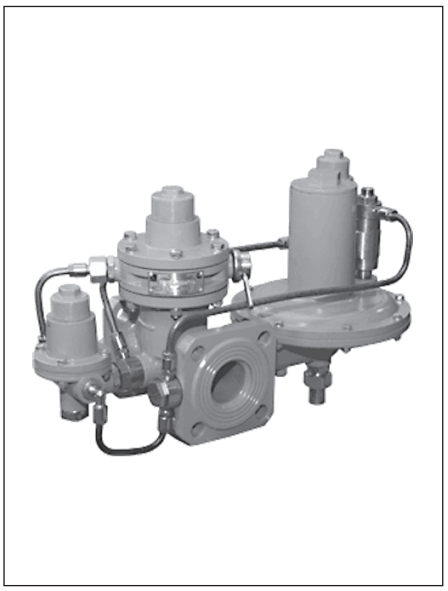

Регуляторы давления газа 1-й ступени РДСК-50/400, РДСК-50/400Б, РДСК-50/400М

Предприятие-изготовитель:
ООО Завод «Газпроммаш», Россия

Технические характеристики

	РДСК-50/400	*РДСК-50/400Б*	*РДСК-50/400М*
Рабочая среда	природный газ по ГОСТ 5542-87 паровая фаза сжиженного газа по ГОСТ 20448-90		
Температура окружающей среды	от –40 до +60 °С		
Максимальное входное давление, МПа:			
природный газ	1,2	1,2	1,2
сжиженный газ	1,6	1,6	1,6
Номинальное выходное давление, кПа	50–200	200–300	10–50
Зона неравномерности (пропорциональности) регулирования, %	±10	±10	±10
Пропускная способность, кг/ч	см. таблицу ниже	см. таблицу ниже	см. таблицу ниже
Диапазон настройки автоматического отключения подачи газа:			
при повышении выходного давления, кПа	62,5–270	270–400	12,5–70
при понижении выходного давления, кПа	0,6–12	0,6–12	0,6–3
при понижении входного давления, МПа	0,03–0,05	0,03–0,05	0,03–0,05
Габаритные размеры, мм, не более:			
длина	502	502	502
ширина	241	241	241
высота	300	300	300
Присоединительные размеры:			
$Д_у$	50	50	50
присоединение	фланцевое по ГОСТ 12815-80		
строительная длина, мм	180	180	180
Масса, кг, не более	12	12	12

Пропускная способность регуляторов в зависимости от входного и выходного давления, кг/ч

С диаметром седла 10 мм

$P_{вх}$, МПа	$P_{вых}$, МПа								
	0,01	0,03	0,05	0,06	0,08	0,1	0,15	0,2	0,3
0,05	67	63	—	—	—	—	—	—	—
0,08	122	113	98	83	—	—	—	—	—
0,10	139	139	139	115	87	—	—	—	—
0,20	208	208	208	208	205	200	165	—	—
0,30	284	284	284	284	284	284	273	249	—
0,40	353	353	353	353	353	353	353	314	291
0,50	378	378	378	378	378	378	378	378	364
0,60	422	422	422	422	422	422	422	422	415
0,70	491	491	491	491	491	491	491	491	491
0,80	554	554	554	554	554	554	554	554	554
0,90	630	630	630	630	630	630	630	630	630
1,0	737	737	737	737	737	737	737	737	737
1,1	804	804	804	804	804	804	804	804	804
1,2	844	844	844	844	844	844	844	844	844

С диаметром седла 14 мм

$P_{вх}$, МПа	$P_{вых}$, МПа								
	0,01	0,03	0,05	0,06	0,08	0,1	0,15	0,2	0,3
0,05	134	126	—	—	—	—	—	—	—
0,08	246	228	197	166	—	—	—	—	—
0,10	277	277	277	233	173	—	—	—	—
0,20	422	422	422	422	413	401	333	—	—
0,30	567	567	567	567	567	567	548	494	—
0,40	655	655	655	655	655	655	655	624	542
0,50	743	743	743	743	743	743	743	743	737
0,60	844	844	844	844	844	844	844	844	844
0,70	983	983	983	983	983	983	983	983	983
0,80	1121	1121	1121	1121	1121	1121	1121	1121	1121
0,90	1260	1260	1260	1260	1260	1260	1260	1260	1260
1,0	1474	1474	1474	1474	1474	1474	1474	1474	1474
1,1	1600	1600	1600	1600	1600	1600	1600	1600	1600
1,2	1688	1688	1688	1688	1688	1688	1688	1688	1688

Устройство и принцип работы

Подаваемый к регулятору газ среднего или высокого давления поступает через входной патрубок крестовины *8*, отсечной клапан *11*, проходя через зазор между рабочим клапаном *10* и седлом *9*, редуцируется до среднего давления и по выходному патрубку крестовины *8* поступает к потребителю. Импульс от выходного давления подается одновременно в подмембранную полость *18* регулятора и через штуцер *33* в подмембранную полость *34* импульсного реле *3*. Через штуцер *35* и обратный клапан *25* полость *34* сообщается с камерой *17* отключающего устройства. Камера *36* импульсного реле постоянно находится под воздействием входного давления, подаваемого из камеры *37* крестовины *8*. В случае повышения выходного давления газа сверх заданного мембрана *19* поднимается и полностью выходит из соприкосновения с соплом *20*. При этом газ поступает в камеру *17* и совместно с пружиной *21*, воздействуя на мембрану *14*, с которой связан отсечной клапан *11,* перекрывает вход газа в регулятор. Импульсное реле *3*, при повышении давления в газопроводе, выполняет функции участка импульсного трубопровода. Если давление на выходе понизится до 0,6–12 кПа, такое же давление образуется в полости *34* импульсного реле. Под воздействием пружины *31* мембрана *29* опускается, и клапан *30* открывается. Входное давление из камеры *36* поступает в подмембранную полость *34*, а из нее через штуцер *35* в камеру *17* автоматического отключающего устройства *2*, которое срабатывает так же, как и при повышении выходного давления.

Пуск регулятора в работу производится вручную после устранения причин, вызвавших срабатывание автоматического отключающего устройства подачи газа *2*. Для этого необходимо отвернуть пусковую пробку *22*: газ, находящийся между мембранами *14* и *19*, выйдет в атмосферу, входное давление, преодолевая усилие пружины *21*, переместит мембрану *14*. Клапан — вверх до упора, отсечной клапан *11* откроется, а отверстие в сопле *20* закроется клапаном *23*, закрепленным на мембране *19*. Таким образом газ поступит в регулятор.

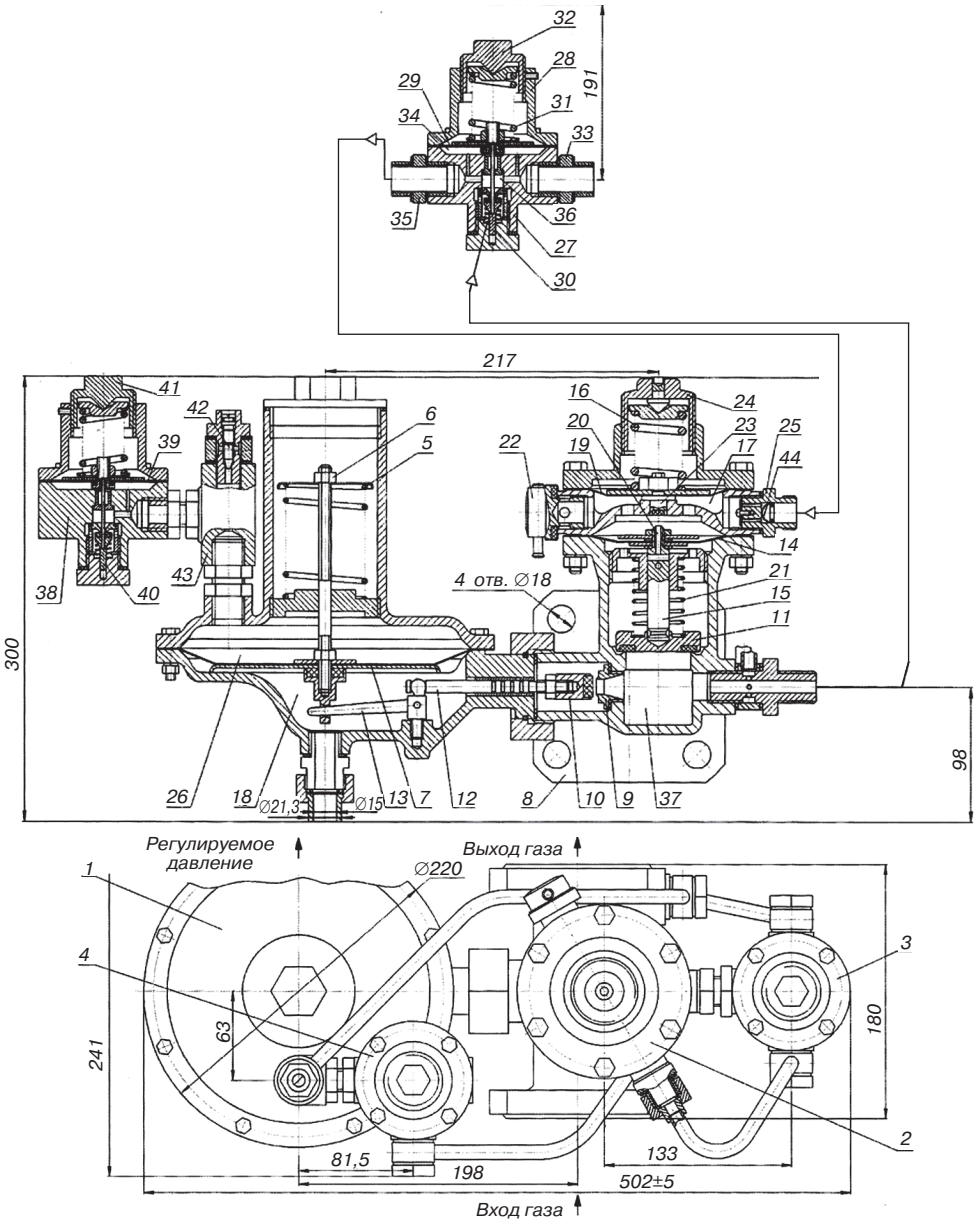

Рис.1. Регулятор давления газа РДСК-50/400 (РДСК-50/400Б, РДСК-50/400М):
1 — регулятор давления; 2 — автоматическое отключающее устройство; 3 — импульсное реле; 4 — регулятор управления; 5 — пружина; 6 — гайка; 7 — мембрана; 8 — крестовина; 9 — седло; 10— рабочий клапан; 11 — отсечной клапан; 12 — шток; 13 — рычажный механизм; 14 — мембрана; 15 — шток; 16 — пружина; 17 — камера; 18 — подмембранная полость; 19 — мембрана; 20 — сопло; 21 — пружина; 22 — пусковая пробка; 23 — клапан; 24 — регулировочный стакан; 25 — клапан обратный; 26 — надмембранная камера; 27 — корпус; 28 — крышка; 29 — мембрана; 30 — клапан; 31 — пружина; 32 — стакан; 33 — штуцер; 34 — подмембранная полость; 35 — штуцер; 36 — камера импульсного реле; 37 — камера крестовины; 38 — корпус; 39 — мембрана; 40 — клапан; 41 — регулировочный стакан; 42 — дроссель; 43 — стойка; 44 — фильтр

www.gazovik.ru

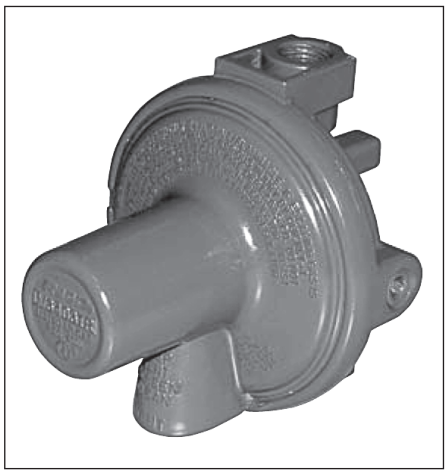

Регуляторы давления газа 1-й ступени LV3403TR, LV3403TRV9

Рабочая среда — паровая фаза газа сжиженного по ГОСТ 20448-90.

Предприятие-изготовитель:
RegO, США

Предназначен для использования в качестве регулятора первой ступени для любой бытовой емкости стандарта ASME на пропановых установках, с расходом не более 31,4 кг/ч. Эти регуляторы имеют заводскую настройку на снижение давления из резервуара до промежуточного избыточного давления 69 кПа.

Код	*Входное соединение, дюйм*	*Выходное соединение, дюйм*	*Размер вент. отверстия, дюйм*	*Заводская установка выходного давления, кПа*	*Положение вентиляционного отверстия*	*Производительность по пропану*, кг/ч*
LV3403TR	¼ F.NPT	½ F.NPT	¼	69	над выходным патрубком	33
LV3403TRV9					на 9 часов	

* Максимальный расход газа при входном давлении 172 кПа и выходном давлении 55 кПа.

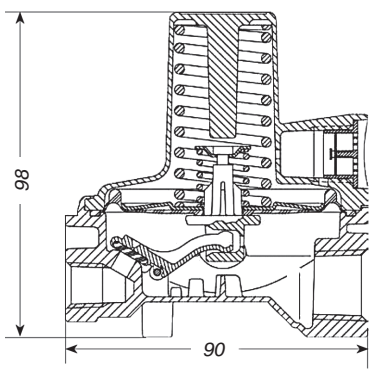

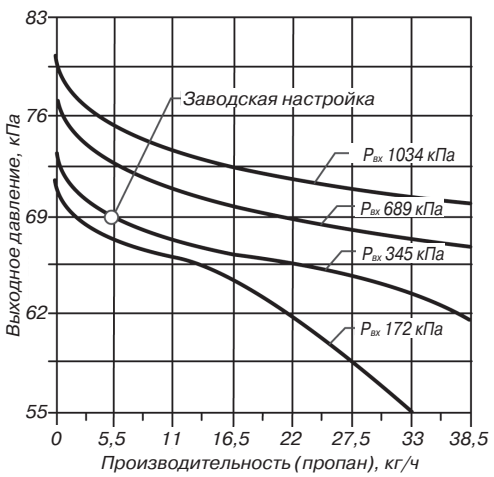

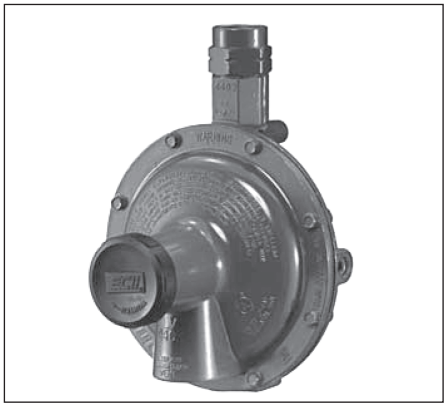

Регулятор давления газа 1-й ступени, серия LV4403

Рабочая среда — паровая фаза газа сжиженного по ГОСТ 20448-90.

Предприятие-изготовитель:
RegO, США

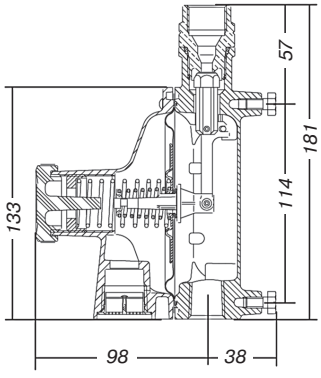

Регуляторы предназначены для снижения давления из резервуара до промежуточного избыточного давления 34,5–69 кПа.

Обеспечивают высокую точность редуцирования газа первой ступени в двухступенчатых системах газоснабжения. Данные регуляторы используются в резервуарах емкостью до 4,5 м^3. Также возможно их применение для подачи газа к горелкам высокого давления в промышленных печах или котлах. Могут монтироваться в установках с несколькими емкостями.

Код	Входное соединение	Выходное соединение, дюйм	Размер вент. отверстия, дюйм	Заводская установка выходного давления, кПа	Диапазон регулировки,* кПа	Встроенный редукционный клапан, наличие	Производительность по пропану**, кг/ч
LV4403SR4	½" F.NPT	½ FNPT	¼	34,5	7–34,5	есть	55
LV4403TR4				69	34,5-69		
LV4403SR9	F.POL			34,5	7–34,5		
LV4403TR9				69	34,5–69		
LV4403SR96		¾ FNPT		34,5	7–34,5		
LV4403TR96				69	34,5–69		

* Необходимо использовать в сочетании с регулятором низкого давления второй ступени.
** Максимальная производительность при входном давления на 138 кПа выше, чем заводская настройка регулятора и на 20% ниже, чем заводская настройка выходного давления.

LV4403SR

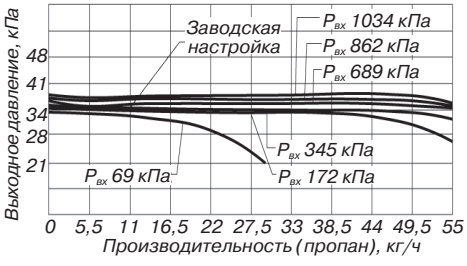

LV4403TR

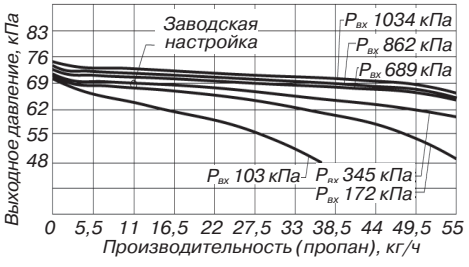

Регуляторы давления газа 1-й ступени, серия 597F

Предприятие-изготовитель:
RegO, США

Предназначены для уменьшения давления пропана в емкости до избыточного давления в диапазоне 6,9–690 кПа.

Технические характеристики

Рабочая среда — паровая фаза газа сжиженного по ГОСТ 20448-90.
Способ регулировки — винтовой, Т-образная рукоятка.
Входное соединение — ¼" NPT.
Выходное соединение — ¼" NPT.

Код	*Диапазон регулировки выходного давления, кПа*	*Заводская настройка выходного давления*, кПа*	*Производительность по пропану**, кг/ч*
597FA	6,9–103	69	38,5
597FB	69–207	138	66
597FC	138–310	207	77
597FD	276–690	276	99

* При указанной заводской настройке выходного давления и входном давлении 690 кПа обеспечивается пропускная способность по пропану 5,3 кг/ч.
** Максимальный расход указан при входном давлении, большем на 138 кПа, и выходном давлении, меньшем на 20%, чем давление настройки.

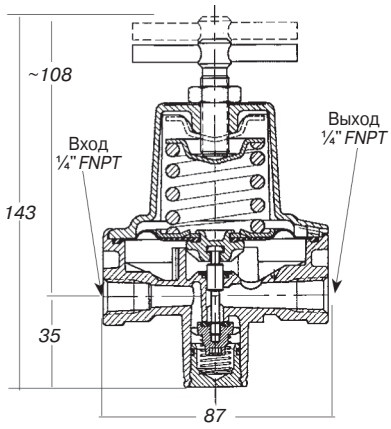
~108
Вход
¼" FNPT
Выход
¼" FNPT
143
35
87

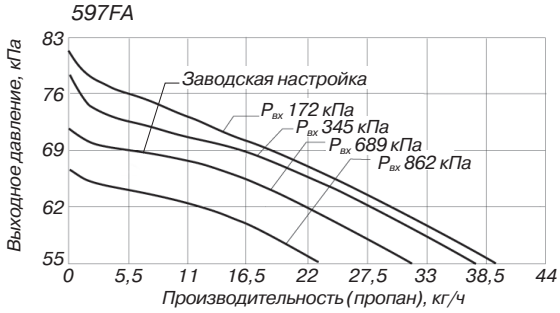
597FA
Выходное давление, кПа
83
76
69
62
55
Заводская настройка
Pвх 172 кПа
Pвх 345 кПа
Pвх 689 кПа
Pвх 862 кПа
0
5,5
11
16,5
22
27,5
33
38,5
44
Производительность (пропан), кг/ч

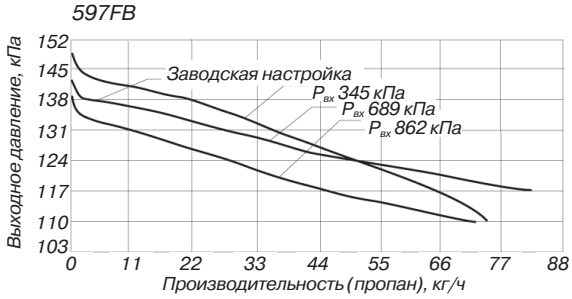
597FB
Выходное давление, кПа
152
145
138
131
124
117
110
103
Заводская настройка
Pвх 345 кПа
Pвх 689 кПа
Pвх 862 кПа
0
11
22
33
44
55
66
77
88
Производительность (пропан), кг/ч

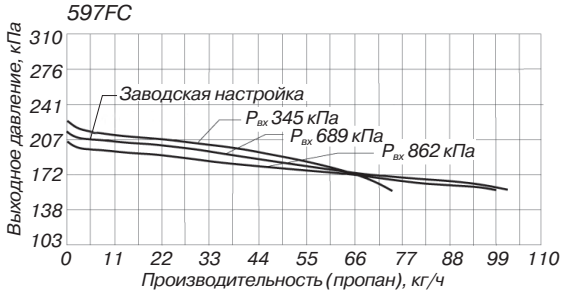
597FC
Выходное давление, кПа
310
276
241
207
172
138
103
Заводская настройка
Pвх 345 кПа
Pвх 689 кПа
Pвх 862 кПа
0
11
22
33
44
55
66
77
88
99
110
Производительность (пропан), кг/ч

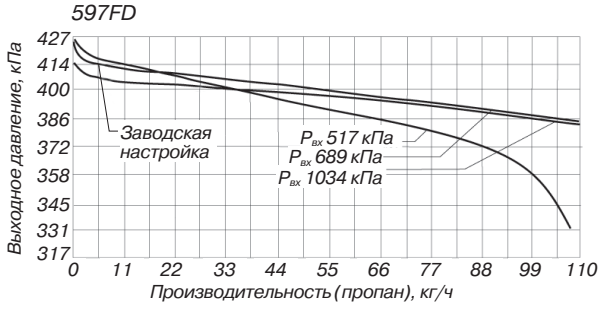
597FD
Выходное давление, кПа
427
414
400
386
372
358
345
331
317
Заводская настройка
Pвх 517 кПа
Pвх 689 кПа
Pвх 1034 кПа
0
11
22
33
44
55
66
77
88
99
110
Производительность (пропан), кг/ч

Регуляторы давления газа 1-й ступени, серия 1580М

Предприятие-изготовитель:
RegO, США

Предназначены для уменьшения давления в емкостях сжиженного газа до избыточного давления в диапазоне 21–345 кПа. Подходят для использования в качестве регулятора первой ступени в крупных разветвленных системах.

В тех случаях, когда существует выбор диапазонов выходного давления, рекомендуется выбор более низкого диапазона пружины, удовлетворяющего требованиям системы, поскольку чувствительность регулятора уменьшается по мере увеличения диапазона регулировочной пружины.

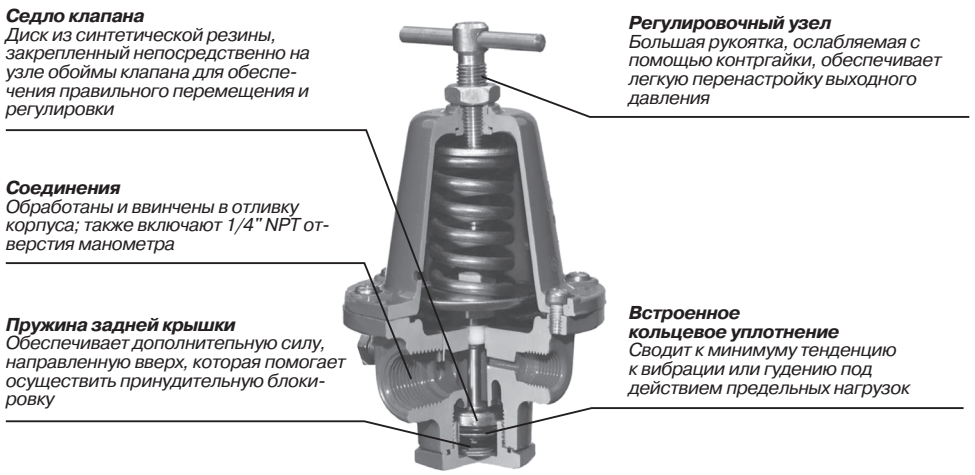

Рис.1. Типовая конструкция промышленных регуляторов высокого давления 1580

Технические характеристики

Код	Способ регулировки	Входные и выходные соединения, дюйм	Диапазон регулировки выходного давления, кПа	A, мм	B, мм	Заводская настройка выходного давления*, кПа	Производительность по пропану**, кг/ч
1584MN	Т-образная рукоятка	½ F.NPT	21–207	75	124	138	154
1584ML			172–345			207	165
1584MH			310–855			414	176
1586MN		¾ F.NPT	21–207	89	178	138	242
1586ML			172–345			207	264
1586MH			310–855			414	308
1588MN		1 F.NPT	21–207			138	242
1588ML			172–345			207	264
1588MH			310–855			414	308

* При указанной заводской настройке выходного давления и входном давлении 690 кПа обеспечивается пропускная способность по пропану 11 кг/ч.
** Производительность определена при давлении на выходе на 20% меньше, чем давление настройки и давлении на входе на 138 кПа выше давления настройки.

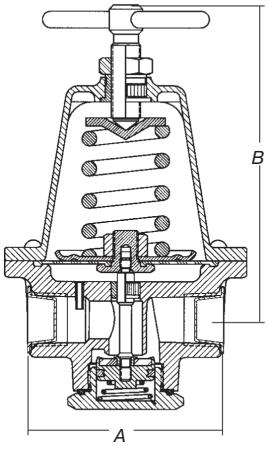

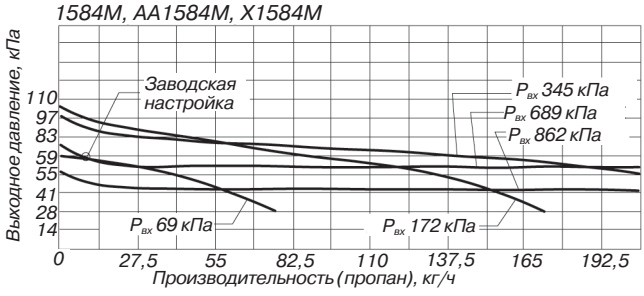

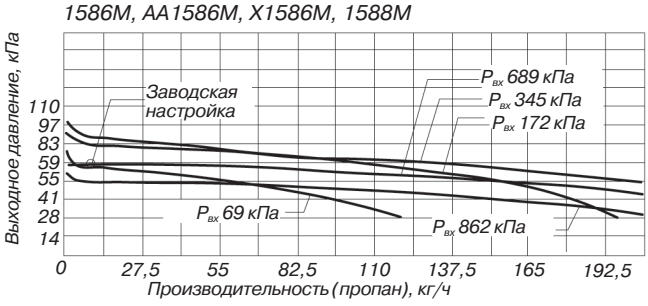

Регуляторы давления газа 1-й ступени, серия X1580

Предприятие-изготовитель:
RegO, США

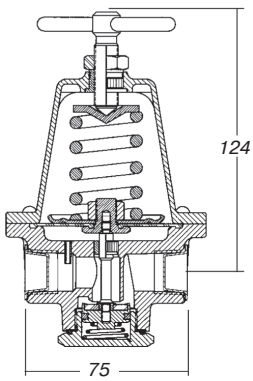

Предназначены для уменьшения избыточного давления в емкостях сжиженного газа в диапазоне 21–345 кПа.

Технические характеристики

Код	*Способ регулировки*	*Входные и выходные соединения, дюйм*	*Диапазон регулировки выходного давления, кПа*	*Заводская настройка выходного давления*, кПа*	*Производительность по пропану**, кг/ч*
X1584MN	Т-образная рукоятка	½ F.NPT	21–210	138	154
X1584ML			172–344	207	165
X1586MN		¾ F.NPT	21–210	138	242
X1586ML			172–344	207	264
X1588MN		1 F.NPT	21–210	138	242
X1588ML0			172–344	207	264

* Заданное давление установлено при входном давлении 690 кПа и производительности 11 кг/ч.
** Производительность определена при давлении на выходе на 20% меньше, чем давление настройки, и давлении на входе на 138 кПа выше давления настройки.

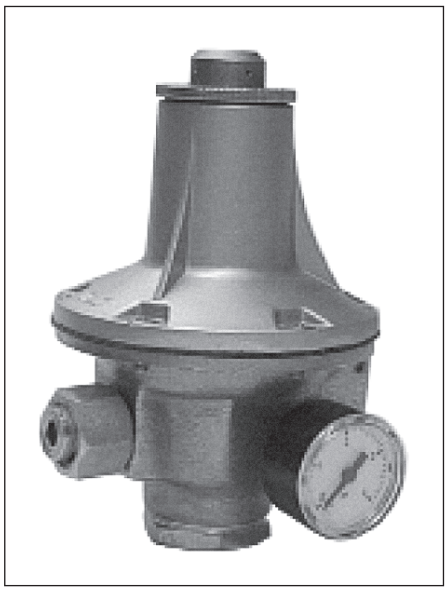

Регуляторы давления газа 1-й ступени, серии: АР 100, АР 101

Предприятие-изготовитель:
Coprim, Италия

АР 101 — регулятор давления для подземных резервуаров с предохранительным клапаном. Предназначен для снижения входного давления с 1,8 МПа до требуемого и поддержания стабильного выходного давления вне зависимости от изменения входного давления и расхода газа.

Технические характеристики

Рабочая среда — паровая фаза газа сжиженного по ГОСТ 20448-90.
Максимальное входное давление — 1,8 МПа.
Выходное давление — 50–150 кПа.
Максимальный расход — 100 кг/ч.
Давление срабатывание ПСК — 300 кПа.
Рабочая температура — от –20 до +60 °С.

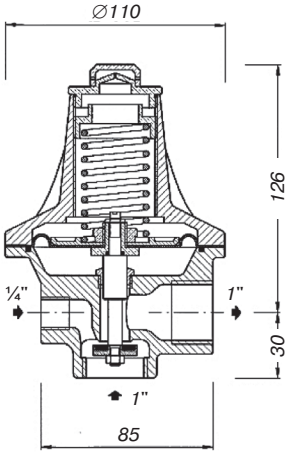

Модель	*Входное соединение*	*Выходное соединение, дюйм*
АР 100	20x1,5	1
АР 101	¾"	1

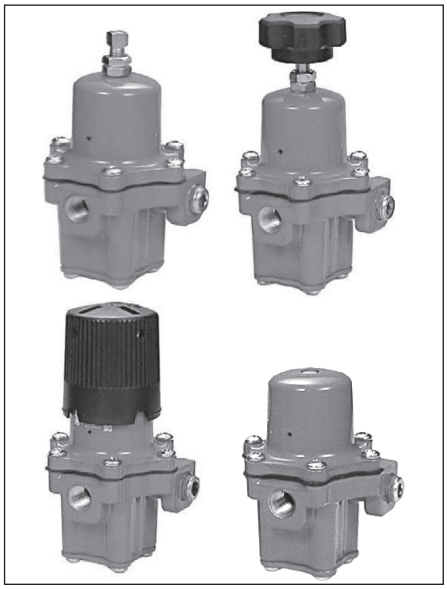

Регуляторы давления газа 1-й ступени, серия 67С

Рабочая среда — паровая фаза газа сжиженного по ГОСТ 20448-90.
Максимально-допустимое входное давление — 1,72 МПа.
Рабочая температура — от –29 до +82 °С.
Отличительная маркировка — красный.
Масса — 0,32–0,5 кг в зависимости от модели.

Предприятие-изготовитель:
Fisher, США

Предназначены для редуцирования давления паровой фазы СУГ с высокого давления на среднее, поддержания стабильного выходного давления вне зависимости от изменений входного давления и расхода в различных системах газоснабжения.

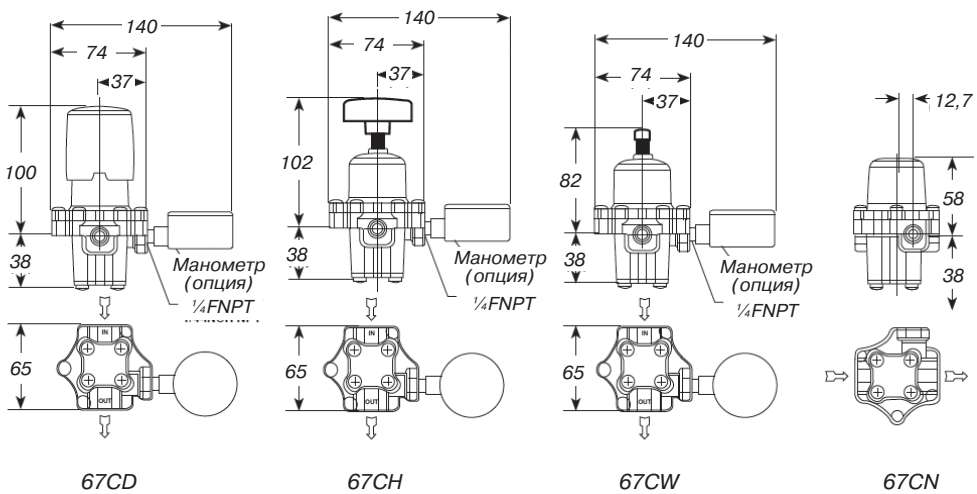

Отличия моделей:

— тип 67CW — стандартный регулятор с настройкой выходного давления с помощью ключа;

— тип 67CH — стандартный регулятор с настройкой выходного давления с помощью маховика;

— тип 67CN — с наличием градуированного маховика визуальной настройки с предустановленными значениями выходного давления 69,100,140 кПа, не требует установки контрольного манометра.

В моделях 67CW, 67CH предусмотрена установка контрольного манометра.

Все модели серии 67C предполагают установку в линии редуцирования устройств защиты от аварийного повышения выходного давления.

Код изделия	*Описание*	*Производительность (пропан)*, кг/ч*	*Входной патрубок, дюйм*	*Выходной патрубок, дюйм*	*Регулируемый диапазон давления на выходе, кПа*	*Настройка давления на выходе, кПа*
67CW-683	регулировка ключом	14,8	¼ FNPT	¼ FNPT	21–140	100
67CW-684		16,5			21–240	140
67CW-685		26,4			210–410	280
67CW-701		22			340–830	340
67CH-751	регулировка маховиком	14,8			21–140	100
67CH-743		16,5			21–240	140
67CH-742		26,4			210–410	280
67CH-741		22			340–830	340
67CH-745	с установленным типом M318	16,5			21–240	140
67CD-100	регулировка колпачком с круговой шкалой	14,8			34–140	100
67CD-102		26,4			140–340	280
67CD-103		22			280–690	340
67CN-106	нерегулируемый	8,8			не настраивается	69
67CN-104		13,2				100
67CN-105		16,5				140

* При входном давлении на 140 кПа больше, чем давление настройки, и выходном давлении на 20% ниже давления настройки.

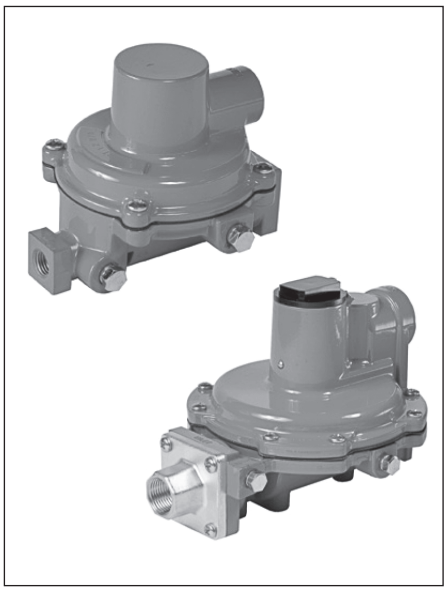

Регуляторы давления газа 1-й ступени R122H, R622H

Рабочая среда — паровая фаза газа сжиженного по ГОСТ 20448-90.
Максимально-допустимое входное давление — 1,72 МПа.
Рабочая температура — от –29 до +71 °С.
Отличительная маркировка — красный.
Масса: R122H — 0,54 кг, R622H — 0,77 кг.

Предприятие-изготовитель:
Fisher, США

Предназначены для редуцирования паровой фазы СУГ с высокого давления на среднее, поддержания стабильного выходного давления вне зависимости от изменений входного давления и расхода газа.

Применяются в системах газоснабжения с двухступенчатым редуцированием. Устанавливаются непосредственно после емкости СУГ в качестве редуцирующего устройства первой ступени с понижением давления до 34–69 кПа.

В конструкции обеих моделей регуляторов предусмотрен аварийный сброс выходного давления при превышении им допустимых пределов через предохранительный сбросной клапан (ПСК), а также возможность присоединения контрольных манометров на входе и выходе регулятора.

Модель R622H отличается от R122H конструкцией узла рабочего клапана, наличием в выходном коллекторе ПСК специального разгрузочного клапана, а также резьбы для подсоединения сбросного трубопровода.

Код изделия	*Производительность (пропан)*, кг/ч*	*Входной патрубок, дюйм*	*Выходной патрубок, дюйм*	*Регулируемый диапазон давления на выходе, кПа*	*Настройка давления на выходе, кПа*
R122H-AAJ	23	¼ FNPT	½ FNPT	—	69
R122H-AAJXB					
R622H-BGK	41,9	½ FNPT	½ FNPT	28–41	34
R622H-HGK		FPOL			
R622H-JGK	47,1	FPOL	¾ FNPT		
R622H-BGJ	44	½ FNPT	½ FNPT	55–83	69
R622H-DGJ	50,3	¾ FNPT	¾ FNPT		
R622H-HGJ	44	FPOL	½ FNPT		
R622H-JGJ	47,1	FPOL	¾ FNPT		

* Основана на 0,21 МПа входного давления и давлении на выходе на 20% меньше, чем давление настройки регулятора.

Регуляторы давления газа 1-й ступени, серия 64

Рабочая среда — паровая фаза газа сжиженного по ГОСТ 20448-90.
Максимально-допустимое входное давление — 1,72 МПа.
Рабочая температура — от –29 до +66 °С.
Отличительная маркировка — красный.
Масса — 0,32–0,5 кг в зависимости от модели.

Предприятие-изготовитель:
Fisher, США

Серия 64 — это настраиваемые регуляторы с широким рядом доступных диапазонов настроек, предназначенные для редуцирования высокого давления до промежуточного давления следующей ступени. В частности, они могут быть использованы как регуляторы высокого давления в распределительных системах вместе с регуляторами первой ступени. Вместе с тем, модель 64SR сама может быть использована в качестве регулятора первой ступени при установке его выходного давления 69 кПа.

Помимо этого регуляторы серии 64 могут устанавливаться в различных газоиспользующих установках, рассчитанных на среднее выходное давление.

В конструкции предусмотрено подключение манометра на выходе регулятора. Отсутствие в составе регуляторов предохранительного сбросного клапана предполагает однозначное их использование совместно с регуляторами следующей ступени и/или отдельными защитными устройствами.

В отличие от других моделей серии, модель 64SR имеет в своем составе ПЗК, что позволяет использовать его как на выходе из емкости хранения СУГ, так и на первой ступени редуцирования при настройке выходного давления 69 кПа и ниже.

Код изделия	*Описание*	*Производительность (пропан)*, кг/ч*	*Входной патрубок, дюйм*	*Выходной патрубок, дюйм*	*Регулируемый диапазон давления на выходе, кПа*	*Настройка давления на выходе, кПа*
64-33	базовый регулятор	57,6	½ FNPT	½ FNPT	21–100	69
64-35		79,2			34–240	140
64-36		91,3			210–410	280
64-222		115,5			240–690	340
64SR-21	с внутренним разгрузочным клапаном	57,6			21–100	69
64SR-22		66			34–140	100
64SR-23		79,2			34–240	140

* При входном давлении на 140 кПа больше выходного и давлении на выходе на 20% меньше, чем настройка регулятора.

Регуляторы давления газа 1-й ступени, серии: 627, 630

Рабочая среда — паровая фаза газа сжиженного по ГОСТ 20448-90.
Максимально-допустимое входное давление — 1,72 МПа.
Рабочая температура — от –29 до +82 °С.
Отличительная маркировка — красный.
Масса — 4,54–15,9 кг в зависимости от модели.

Предприятие-изготовитель:
Fisher, США

Предназначены для редуцирования давления паровой фазы СУГ с высокого давления на среднее, поддержания стабильного выходного давления вне зависимости от изменений входного давления и расхода в различных системах газоснабжения с относительно большим потреблением газа.

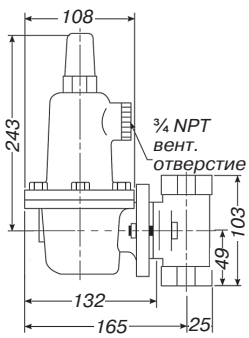

Тип 627

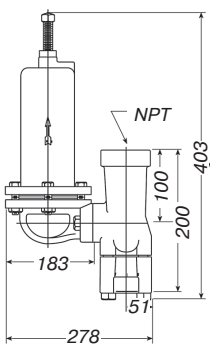

Тип 630

Обе серии схожи по своей конструкции, однако регуляторы серии 630 имеют бóльшие массогабаритные размеры и производительность, нежели регуляторы серии 627.

Модели серий 627 и 630 предполагают установку в линии редуцирования устройств защиты от аварийного повышения выходного давления.

Код изделия	*Производительность (пропан)*, кг/ч*	*Входное и выходное соединение, дюйм*	*Вентиляционное отверстие, дюйм*	*Регулируемый диапазон давления на выходе, кПа*	*Настройка давления на выходе, кПа*	*Максимальное давление на входе, кПа*
627-5810	133,8	$^3/_4$ FNPT	$^3/_8$	34–140	69	1720
627-5810V	133,8					
627-5210	236,6		$^1/_2$			
627-5210V	236,6					
627-7710	273	1 FNPT				
627-7710V	273					
630-104-78	308	2 FNPT		55–140		

* Производительность основана на значениях входного давления на 140 кПа больше, чем давление настройки и выходном давлении на 20% меньше, чем давление настройки.

Регуляторы давления газа 1-й ступени, серия HYRM

Рабочая среда — паровая фаза газа сжиженного по ГОСТ 20448-90.

Предприятие-изготовитель:
HWA Young, Республика Корея

Предназначены для редуцирования давления паровой фазы СУГ с высокого давления на среднее, поддержания стабильного выходного давления вне зависимости от изменений входного давления и расхода газа в системах газоснабжения промышленных предприятий.

Применяются в системах газоснабжения с двухступенчатым редуцированием. Устанавливаются непосредственно после емкости СУГ в качестве редуцирующего устройства первой ступени с понижением давления до 57–83 кПа.

Все модели серии имеют схожую конструкцию и различаются по производительности.

Технические характеристики

Модель	*Входное давление, МПа*	*Выходное давление, кПа*	*Расход СУГ, кг/ч*	*Давление закрытия регулятора, кПа*	*Присоединительный размер, дюйм*	
					Вход	*Выход*
HYRM-35	0,1–1,56	57–83	35	95	РТ½В	РТ½В
HYRM-60			60		РТ¾В	РТ¾В
HYRM-100			100		РТ1В	РТ1В
HYRM-200	0,15–1,56	56–84	200	87,5	РТ1½В	РТ1½В
HYRM-400	0,3–1,56	56–84	400		РТ2В	РТ2В

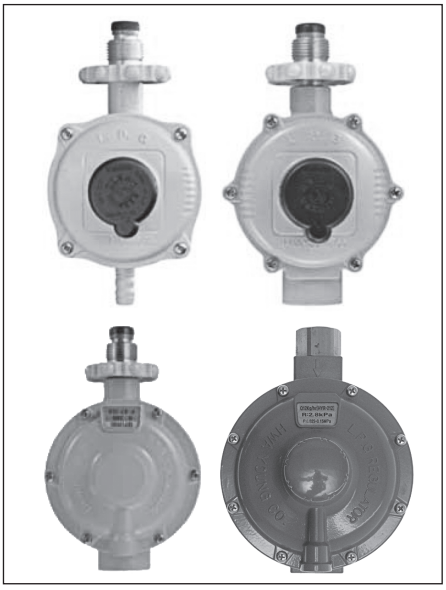

Регуляторы давления газа 1-й ступени, серия HYR

Предприятие-изготовитель:
HWA Young, Республика Корея

Данные устройства являются регуляторами первой ступени и предназначены для снижения давления паровой фазы СУГ до среднего и поддержания стабильного выходного давления вне зависимости от изменения входного давления и расхода газа.

Технические характеристики

Модель	*Входное давление, МПа*	*Выходное давление, кПа*	*Расход СУГ, кг/ч*	*Давление срабатывания ПСК, кПа*	*Присоединительный размер*	
					Вход	*Выход*
HYR-4	0,07–1,56	2,8±0,5	4	7,0±1,4	POL	Hose End
HYR-5	0,07–1,56	2,8±0,5	5	7,0±1,4	POL	PT½B
	0,1–1,56	6,0±1,0 10,0±2,0 15,0±3,0 20,0±4,0 25,0±5,0		— — — — —		
HYR-7	0,07–1,56	2,8±0,5	7	7,0±1,4	POL	PT½B
	0,1–1,56	6,0±1,0 15,0±3,0 25,0±5,0		— — —		
HYR-12	0,07–1,56	2,8±0,5	12	7,0±1,4	PT1½B	PT1¾B
HYR-20	0,07–1,56	2,8±0,5	20	7,0±1,4	PT1½B	PT1B
HYR-35	0,07–1,56	2,8±0,5	35	7,0±1,4	PT1½B	PT1B